savio®

RAPTOR X1

CAJA PC GAMING PROFESIONAL

CAIXA DE PC GAMING PROFISSIONAL

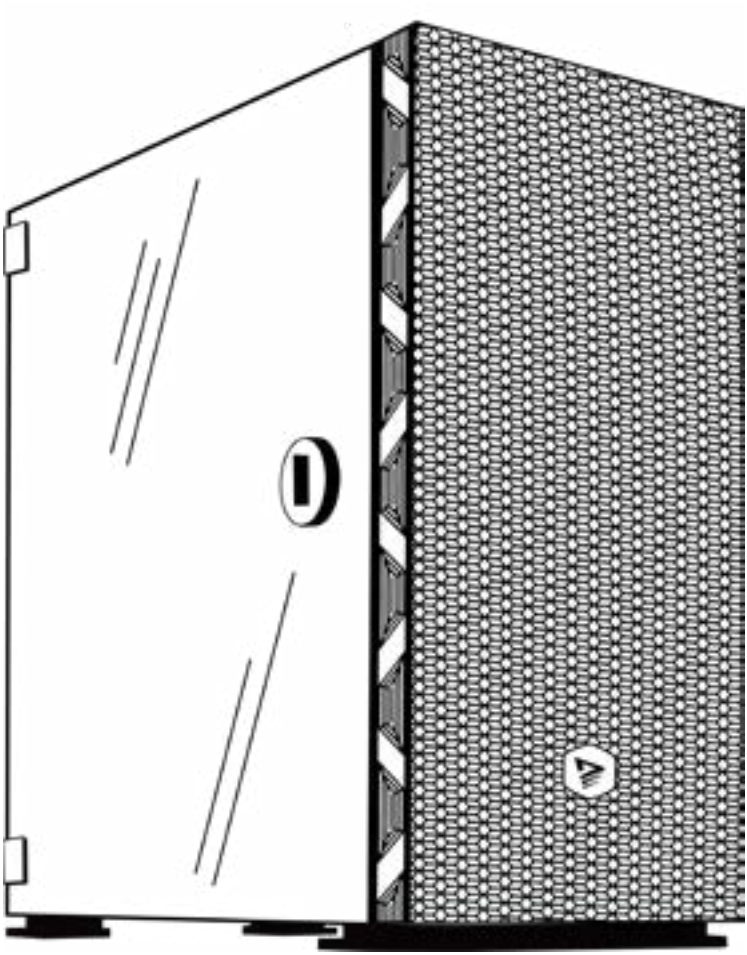

MANUAL DE USUARIO
MANUAL DO USUÁRIO

LET'S PLAY 2GETHER

ESPAÑOL

Manual de usuario

¡Gracias por elegir un producto de Savio

Si nuestro producto cumple sus expectativas, comparta su opinión con otras personas en el portal ceneo.pl, en las redes sociales o en la página web donde realizó la compra. Si desea mostrar su dispositivo en nuestra página de Facebook de SAVIO estaremos encantados.

Si hay algo que podamos mejorar en nuestros productos, escríbanos a: support@savio.pl

Gracias a sus comentarios, podremos adaptar mejor el producto a sus expectativas.

PORTUGUÊS

Manual do usuário

Obrigado por escolher um produto da Savio!

Se o nosso produto atender às suas expectativas, compartilhe sua opinião com outras pessoas no portal ceneo.pl, nas redes sociais ou no site onde você fez a compra. Se desejar mostrar seu dispositivo na nossa página do Facebook da SAVIO, ficaremos felizes.

Se houver algo que possamos melhorar em nossos produtos, escreva para: support@savio.pl

Graças aos seus comentários, poderemos adaptar melhor o produto às suas expectativas.

ACCESORIOS DE MONTAJE / ACESSÓRIOS DE MONTAGEM

Figura	Símbolo de piezas/ Símbolo das peças	Nombre de pieza/ Nome da peça	Cantidad/ Quantidade
	A	Tornillos discos HDD/Parafusos discos SSD	8
	B	Tornillos discos SSD, Placa base/Parafusos discos SSD, placa-mãe	17
	C	Tornillos alimentación, tarjeta gráfica/Parafusos alimentação, placas gráfica	7
	D	Tornillos espaciadores placa base/ Parafusos espaçadores placa-mãe	3
	E	Bridas de sujeción/ Braçadeiras de fixação	3
	F	Tapas de ranura PCIE/Tampas de slot PCIE	4

ESPECIFICACIÓN / ESPECIFICAÇÃO

Modelo:	RAPTOR X1	
Tipo de caja/Tipo de caixa:	ATX Mid-Tower	
Compatibilidad placa base/ Compatibilidade da placa-mãe:	ATX, mATX, ITX, E-ATX	
Compatibilidad discos/Compatibilidade discos:	2(1) × 3.5" HDD; 2(3) × 2.5" SSD	
Puertos I/O/Portas I/O:	1 × USB 3.0; 2 x USB 2.0; HD audio	
Panel lateral/Painel lateral:	Cristal templado/Vidro temperado	
Longitud máxima VGA/Comprimento máximo da VGA:	340 mm (vertical)	
Altura máxima refrigerador CPU/ Altura máxima do cooler de CPU:	160 mm	
Tipo de fuente de alimentación soportada/ Tipo de fonte de alimentação suportada:	Estándar, Modular, Modular-Media/ Padrão, Modular, Modular-Mídia	
Ranuras de expansión PCI/Slots de expansão PCI:	7	
Filtro de polvo/Filtro de poeira:	1 x superior, 1 x inferior (fuente de alimentación/fonte de alimentação), 1 x frontal	
Control de ventiladores por/Controle de ventiladores por:	Mando a distancia, Placa Base, Botón LED, Control por voz/Controle remoto, Placa-mãe, Botão LED, Controle por voz	
Ventiladores incluidos/Ventiladores incluídos:	4 x 120 mm ARGB, 6 pines/pinos, 1200 RPM (3 delanteros/frontais, 1 traseros/traseiros) conectados al controlador/ao controlador)	
Ventiladores compatibles/Ventiladores compatíveis:	Frontal	3 × 120/140 mm o 2 x 200 mm
	Trasero/Traseiro	1 × 120 mm
	Superior	2 × 120 (140) mm
	Inferior	2 × 120 mm
Refrigeración líquida compatible/Refrigeração líquida compatível:	Frontal	1 × 120/240/360 mm
	Trasero/Traseiro	1 × 120 mm
	Superior	1 × 120/240 mm

Dimensión del producto/Dimensão do produto:	(L × W × H) 407 × 215 × 455 mm
Material del chasis/Material da caixa:	SPCC 0.6 mm
Material del panel frontal/Material do painel frontal:	Malla de agujero grande/ Rede de furos grandes.
Peso neto(liquido)/bruto:	5.39 / 6.04 kg
Rango de frecuencia en el que opera el dispositivo de radio/ Faixa de frequência em que opera o dispositivo de rádio:	433,920 MHz
Potencia máxima de radiofrecuencia transmitida en la banda de frecuencias en la que funciona el equipo de radio/ Potência máxima de radiofrequência transmitida na banda de frequências em que o equipamento de rádio funciona:	5 dBm

PANEL FRONTAL / PAINEL FRONTAL

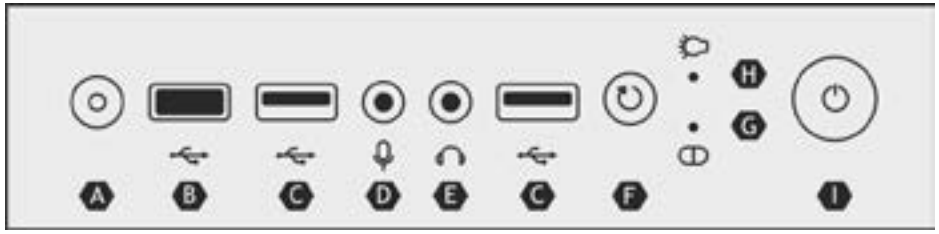

A	B	C	D	E	F	G	H	I
Interruptor LED	USB 3.0	USB 2.0	Entrada Micrófono/ Microfone	Salida de Auriculares/Saída de Fones de Ouvido	Botón de reinicio/ Botão de reinício	HDD LED	LED Alimentación/ Alimentação	Botón de encendido/Botão de ligar

MONTAJE DE COMPONENTES / MONTAGEM DE COMPONENTES

PASO 1 / PASSO 1
EXTRACCIÓN DE PANELES LATERALES / EXTRAÇÃO DOS PANEIS LATERAIS

ES
1. Retire los 2 tornillos del panel lateral derecho y abra el panel lateral izquierdo con la perilla de rotación.
2. Retire el panel lateral derecho, desplazándolo 2 cm hacia atrás.

PT
1. Remova os 2 parafusos do painel lateral direito e abra o painel lateral esquerdo com o botão de rotação.
2. Remova o painel lateral direito, deslocando-o 2 cm para tras.

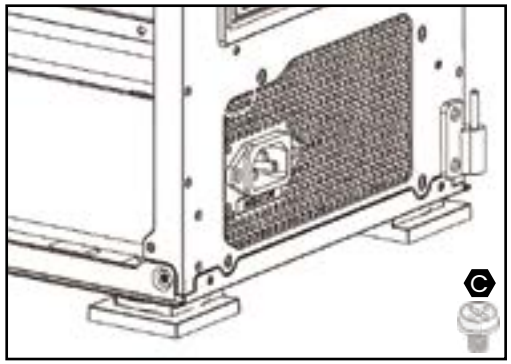

PASO 2 / PASSO 2
INSTALACIÓN DE LA FUENTE DE ALIMENTACIÓN / INSTALAÇÃO DA FONTE DE ALIMENTAÇÃO

ES
Coloque la fuente de alimentación en la ubicación correcta, luego fíjela con tornillos. Preste atención a que el ventilador de la fuente de alimentación, debe estar mirando hacia abajo.

PT
Coloque a fonte de alimentação na localização correta e, em seguida, fixe-a com parafusos. Preste atenção para que o ventilador da fonte de alimentação esteja voltado para baixo.

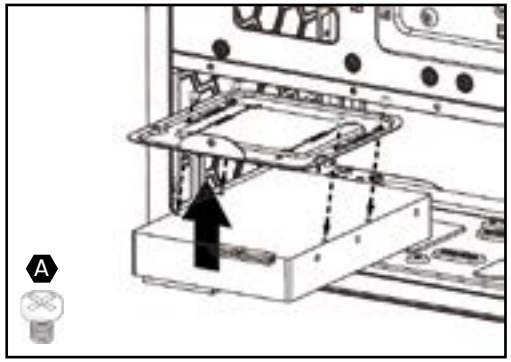

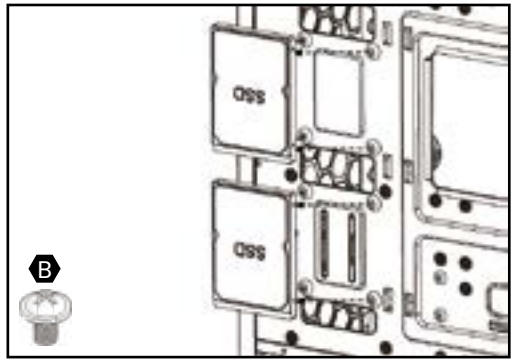

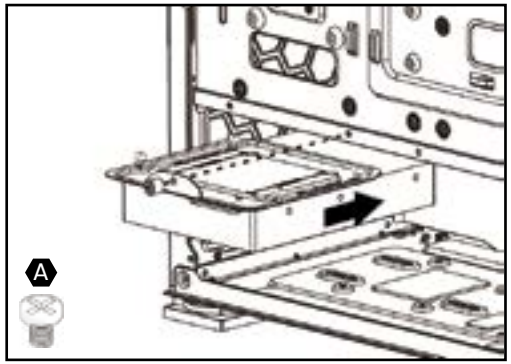

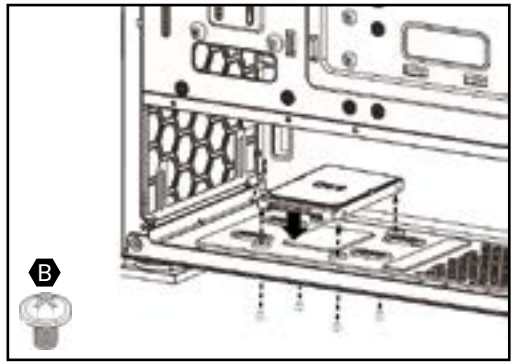

PASO 3 / PASSO 3
INSTALACIÓN DE DISCOS SSD/HDD / INSTALAÇÃO DE DISCOS SSD/HDD

ES
IInserte los discos SSD o HDD en los lugares correctos (mostrados en las imágenes) y fíjelos con los tornillos.

PT
Insira os discos SSD ou HDD nos locais corretos (mostrados nas imagens) e fixe-os com os parafusos.

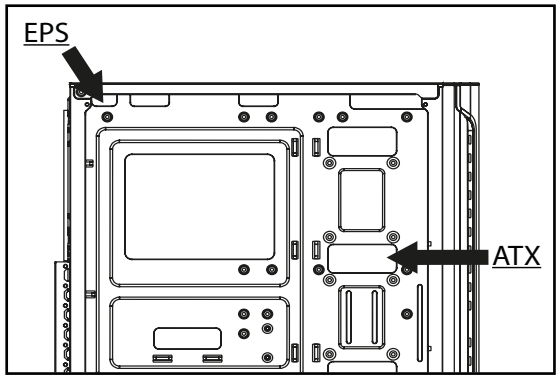

PASO 4 / PASSO 4
CABLE ATX/EPS /
CABO ATX/EPS

ES
Pase el cable ATX/ EPS a través de los orificios apropiados de la caja del PC.

PT
Passe o cabo ATX/EPS pelos orifícios apropriados da caixa do PC.

PASO 5 / PASSO 5
INSTALACIÓN DE LA PLACA BASE /
INSTALAÇÃO DA PLACA MÃE

ES
En caso de tener una placa base ATX, se necesitará el montaje adicional de los tornillos espaciadores de la placa base, en los lugares indicados de la caja del PC.
1. Coloque la cubierta de los puertos/ entradas en la caja del PC.
2. Coloque la placa base en los espaciadores
3. Fije la placa base con los tornillos espaciadores.
4. Conecte los cables EPS y ATX en los enchufes apropiador de la placa base

PT
Em caso de ter uma placa mãe ATX, será necessário o montagem adicional dos parafusos espaçadores da placa mãe, nos locais indicados do gabinete do PC.
1. Coloque a cobertura das portas/entradas no gabinete do PC.
2. Coloque a placa mãe nos espaçadores.
3. Fixe a placa mãe com os parafusos espaçadores.
4. Conecte os cabos EPS e ATX nos conectores apropriados da placa mãe.

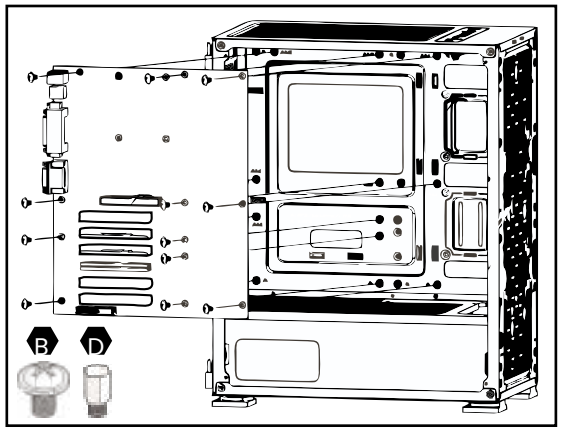

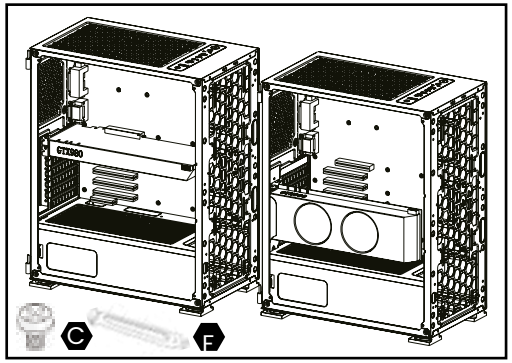

PASO 6 / PASSO 6
INSTALACIÓN DE LA TARJETA GRÁFICA /
INSTALAÇÃO DA PLACA GRÁFICA

ES
1. Desmontar la cubierta de la tarjeta gráfica.
2. Si es necesario, retire también la tapa de ranura PCIE.
3. Introducir la tarjeta gráfica en la ranura PCI-E.
4. Fije la tarjeta gráfica con tornillos.
5. Conecte el conector de la fuente de alimentación a la tarjeta gráfica.
6. Monte la cubierta de la tarjeta gráfica.

PT
1. Remova a cobertura da placa gráfica.
2. Se necessário, retire também a tampa do slot PCIe.
3. Insira a placa gráfica no slot PCI-E.
4. Fixe a placa gráfica com parafusos.
5. Conecte o conector da fonte de alimentação à placa gráfica.
6. Monte a cobertura da placa de vídeo.

PASO 7 / PASSO 7
INSTALACIÓN DEL PANEL I/O

ES
El panel superior I/0 está equipado con puertos USB, audio y micrófono. Para su funcionamiento correcto, es necesario conectar los cables incluidos, a los conectores apropiados de la placa base.

PT
O painel superior I/O está equipado com portas USB, áudio e microfone. Para o seu funcionamento correto, é necessário conectar os cabos incluídos aos conectores apropriados da placa mãe.

CONTROL DE RETROILUMINACIÓN ARGB / CONTROLE DE RETROILUMINAÇÃO ARGB

OPCIÓN 1 / OPÇÃO 1
CONTROL DE RETROILUMINACIÓN POR PLACA BASE /
CONTROLE DE RETROILUMINAÇÃO POR PLACA MÃE

ES
Si la placa base tiene enchufe ARGB (5V) o VDG (Placa Base Gigabyte), la retroiluminación puede ser controlada mediante un software específico de la placa base (esquema de conexión del controlador).
1. Conecte la alimentación al controlador.
2. Conecte el cable ARGB (5V) o VGD a la placa base.

¡PRECAUCIÓN!
Durante el control por placa base, el mando a distancia no funcionará.

PT
Se a placa mãe tiver conector ARGB (5V) ou VDG (placa mãe Gigabyte), a retroiluminação pode ser controlada por meio de um software específico da placa mãe (esquema de conexão do controlador).
1. Conecte a alimentação ao controlador.
2. Conecte o cabo ARGB (5V) ou VGD à placa mãe.

ATENÇÃO!
Durante o controle pela placa mãe, o controle remoto não funcionará.

OPCIÓN 2 / OPÇÃO 2
CONTROL DE RETROILUMINACIÓN MEDIANTE MODO MANUAL (BOTÓN LED) /
CONTROLE DE RETROILUMINAÇÃO POR MODO MANUAL (BOTÃO LED)

ES
Si la placa base no tiene enchufe ARGB (5V) o VDG (Placa Base GIGABYTE), la retroiluminación puede ser controlada mediante el botón LED, que se ubica en la parte superior de la caja (esquema de conexión del controlador).
1. Conecte la alimentación al controlador.
2. Conecte el cable LED SW/RESET SW al controlador (esquema de conexión del controlador).

PT
Se a placa mãe não tiver conector ARGB (5V) ou VDG (placa mãe GIGABYTE), a retroiluminação pode ser controlada pelo botão LED, que está localizado na parte superior do gabinete (esquema de conexão do controlador).
1. Conecte a alimentação ao controlador.
2. Conecte o cabo LED SW/RESET SW ao controlador (esquema de conexão do controlador).

pic.1

OPCIÓN 3 / OPÇÃO 3

CONTROL DE RETROILUMINACIÓN MEDIANTE MANDO A DISTANCIA / CONTROLE DE RETROILUMINAÇÃO POR MEIO DO CONTROLE REMOTO

ES

La retroiluminación también puede ser controlada por un mando a distancia, que se incluye en el kit. El mando a distancia funciona mediante frecuencias de radio, y gracias a ello, el color de la retroilumincación y los parámetros de trabajo de los ventiladores pueden ser cambiados desde una distancia. Para el funcionamiento correcto del mando a distancia, es necesario seleccionar el modo manual..

Para poder controlar mediante el mando a distancia necesita:

1. Conecte la alimentación al controlador.

PT

A retroiluminação também pode ser controlada por um controle remoto, que está incluído no kit. O controle remoto funciona por meio de frequências de rádio, permitindo que a cor da retroiluminação e os parâmetros de funcionamento dos ventiladores sejam alterados à distância. Para o funcionamento correto do controle remoto, é necessário selecionar o modo manual.

Para poder controlar pelo controle remoto, você precisa:

1. Conectar a alimentação ao controlador.

SELECCIÓN DE MODOS DE CONTROL DE RETROILUMINACIÓN / SELEÇÃO DE MODOS DE CONTROLE DE RETROILUMINAÇÃO

ES

Si el controlador está conectado al mismo tiempo a la placa base y al botón LED, solo un modo de control de retroiluminación funcionará apropiadamente.

Para cambiar el modo de control de retroiluminación necesita:

1. Pulsar el botón LED situado en la parte superior de la caja durante unos 2 segundos.
2. Pulsar el botón situado en el mando a distancia.

Los 2 apartados anteriores cambiarán el modo de la placa base a uno manual, es decir, presionando el botón LED y viceversa.

PT

Se o controlador estiver conectado ao mesmo tempo à placa mãe e ao botão LED, apenas um modo de controle de retroiluminação funcionará adequadamente.

Para mudar o modo de controle de retroiluminação, você precisa:

1. Pressionar o botão LED localizado na parte superior do gabinete por cerca de 2 segundos.
2. Pressionar o botão localizado no controle remoto.

As 2 ações acima mudarão o modo da placa mãe para o manual, ou seja, pressionando o botão LED e vice-versa.

MANDO A DISTANCIA / CONTROLE REMOTO

- On — Activar retroiluminación/ Ativar retroiluminação
- AUTO — Modo de retroiluminación automática/ Modo de retroiluminação automática
- Off — Apagar retroiluminación/ Desligar retroiluminação
- S+ — Aumentar la velocidad del ventilador/ Aumentar a velocidade do ventilador
- M+ — Seleccionar el siguiente modo de retroiluminación/ Selecionar o próximo modo de retroiluminação
- Aumentar la velocidad de animación/ Aumentar a velocidade da animação
- S- — Reducir la velocidad del ventilador/ Reduzir a velocidade do ventilador
- M- — Seleccionar el modo de retroiluminación anterior/ Selecionar o modo de retroiluminação anterior
- Reducir la velocidad de animación/ Reduzir a velocidade da animação
- R — Cambiar la retroiluminación a rojo/ Mudar a retroiluminação para vermelho
- G — Cambiar la retroiluminación a verde/ Mudar a retroiluminação para verde
- B — Cambiar retroiluminación azul/ Mudar a retroiluminação para azul
- orange — Cambiar retroiluminación a naranja/ Mudar a retroiluminação para laranja
- azure — Cambiar retroiluminación a celeste/ Mudar a retroiluminação para azul claro
- purple — Cambiar retroiluminación a morado/ Mudar a retroiluminação para roxo
- yellow — Cambiar retroiluminación a amarillo/ Mudar a retroiluminação para amarelo
- turquoise — Cambiar retroiluminación a turquesa/ Mudar a retroiluminação para turquesa
- pink — Cambiar retroiluminación a rosa/ Mudar a retroiluminação para rosa
- Control de retroiluminación por voz, modo 1/ Controle de retroiluminação por voz, modo 1
- Control de retroiluminación por voz, modo 2/ Controle de retroiluminação por voz, modo 2
- Control de retroiluminación por voz, modo 3/ Controle de retroiluminação por voz, modo 3

ESQUEMA DE CONEXIÓN DEL CONTROLADOR / ESQUEMA DE CONEXÃO DO CONTROLADOR

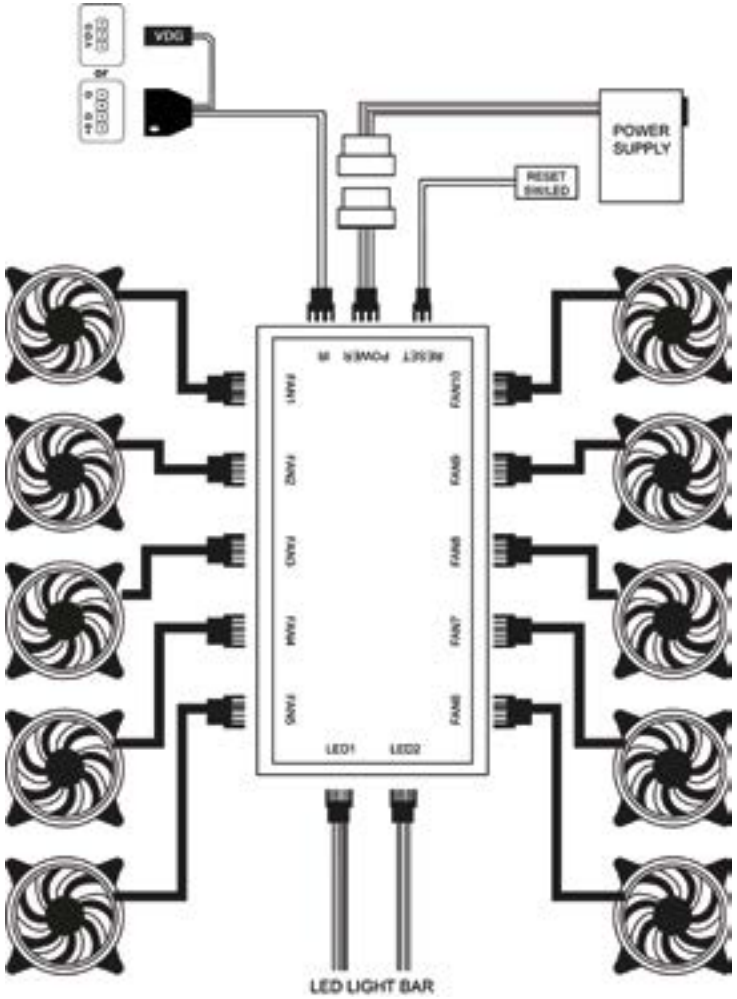

INFORMACIÓN ADICIONAL / INFORMAÇÕES ADICIONAIS

ES

1. Los tornillos para ventiladores adicionales no están incluidos en el kit de montaje.
2. El soporte VGA no está incluido en el kit de montaje.
3. No deberán cubrirse los orificios de ventilación situados en la parte superior, trasera, delantera e inferior de la caja del PC.

PT

1. Os parafusos para ventiladores adicionais não estão incluídos no kit de montagem.
2. O suporte VGA não está incluído no kit de montagem.
3. Não devem ser cobertos os orifícios de ventilação localizados na parte superior, traseira, frontal e inferior do gabinete do PC.

CONDICIONES DE SEGURIDAD / CONDIÇÕES DE SEGURANÇA

ES

- Utilice el producto de acuerdo con su uso indicado, ya que un uso inadecuado puede dañar el producto.
- No exponga el dispositivo a la humedad, calor o luz solar; no use el producto en un ambiente polvoriento.
- El dispositivo debe limpiarse solo con un paño seco.
- Las reparaciones y modificaciones independientes resultan en la pérdida automática de la garantía.
- Golpear o soltar puede dañar el producto.

PT

- Utilize o produto de acordo com seu uso indicado, pois um uso inadequado pode danificar o produto.
- Não exponha o dispositivo à umidade, calor ou luz solar; não use o produto em um ambiente empoeirado.
- O dispositivo deve ser limpo apenas com um pano seco.
- Reparos e modificações independentes resultam na perda automática da garantia.
- Golpes ou quedas podem danificar o produto

Información sobre la utilización de aparatos eléctricos y electrónicos:
Informação sobre a utilização de aparelhos elétricos e eletrônicos:

Este símbolo indica que los aparatos eléctricos no deben desecharse con el resto de residuos domésticos. Los aparatos usados deben entregarse en un punto local de recogida de este tipo de residuos o en un centro de reciclaje. Póngase en contacto con las autoridades locales para obtener información sobre los métodos de eliminación disponibles en su zona. Los residuos de aparatos eléctricos pueden contener sustancias peligrosas (por ejemplo, mercurio, plomo, cadmio, cromo, ftalatos) que pueden llegar al aire, al suelo y a las aguas subterráneas cuando se filtran desde los aparatos usados. La contaminación ambiental con estas sustancias provoca su bioacumulación, causando lesiones o enfermedades en los organismos vivos, lo que supondría un riesgo para la salud o la vida de las personas y los animales. Los hogares pueden contribuir a la protección del medio ambiente recogiendo adecuadamente los residuos. De este modo, se neutralizan las sustancias peligrosas de los equipos y se reutilizan las valiosas materias primas secundarias para la producción de nuevos equipos.

Este símbolo indica que os aparelhos elétricos não devem ser descartados com o restante dos resíduos domésticos. Os aparelhos usados devem ser entregues em um ponto local de coleta desse tipo de resíduos ou em um centro de reciclagem. Entre em contato com as autoridades locais para obter informações sobre os métodos de descarte disponíveis na sua área. Os resíduos de aparelhos elétricos podem conter substâncias perigosas (por exemplo, mercúrio, chumbo, cádmio, cromo, ftalatos) que podem chegar ao ar, ao solo e às águas subterrâneas quando se filtram a partir dos aparelhos usados. A contaminação ambiental por essas substâncias provoca sua bioacumulação, causando lesões ou doenças em organismos vivos, o que representa um risco para a saúde ou vida de pessoas e animais. Os lares podem contribuir para a proteção do meio ambiente coletando adequadamente os resíduos. Assim, as substâncias perigosas dos equipamentos são neutralizadas e as valiosas matérias-primas secundárias são reutilizadas para a produção de novos equipamentos.

Garantía:
El fabricante ofrece una garantía, por un período no inferior al mínimo requerido por la legislación vigente, en el país donde se adquirió el producto. La información detallada sobre la garantía está disponible para su descarga en: www.savio.pl/en/service-and-support

Garantia:
O fabricante oferece uma garantia, por um período não inferior ao mínimo exigido pela legislação aplicável, no país onde o produto foi adquirido. As informações detalhadas sobre a garantia estão disponíveis para download em: www.savio.pl/en/service-and-support

---

IInformation for customers and contractors and communication regarding complaints:

Pursuant to Article 13 section 1 and 2 of the General Data Protection Regulation (EU) 2016/679 of the European Parliament and of the Council of 27 April 2016 (hereinafter referred to as GDPR), please be advised that Elmak Sp. z o.o., with its registered seat at al. Żołnierzy I Armii Wojska Polskiego 20B, 35-301 Rzeszów becomes the Administrator of your personal data. The Specialist for General Data Protection (SODO) can be contacted in writing to: SODO, Elmak Sp. z o.o., al. Żołnierzy I Armii Wojska Polskiego 20B, 35-301 Rzeszów, via e-mail address: sodo@elmak.pl, and by phone at +48 (17) 854 98 14. Your personal data will be processed in order to perform the contract, in accordance with Article 6(1)(b) of the aforementioned regulation, to the extent resulting from tax laws and financial regulations. Recipients of your personal data include entities authorized by legal regulations to obtain personal data as well as processing entities providing services to Elmak Sp. z o.o. Your personal data will be stored on the basis of Administrator's legitimate interest. You have the right to access your data, and the right to rectify, delete or limit processing of your data. You have the right to lodge a complaint to the supervisory body if you believe that the processing violates the GDPR. The provision of personal data is voluntary, however, a failure to provide such data may result in a refusal to conclude or in termination of a contract. Your personal data will not be subjected to automated decision making, including profiling referred to in Article 22 section 1 and 4 of the GDPR of April 27, 2016.

Klauzula informacyjna dla klientów, kontrahentów i reklamacji:
Zgodnie z art. 13 ust. 1 i 2 ogólnego rozporządzenia o ochronie danych osobowych z dnia 27 kwietnia 2016 r. Parlamentu Europejskiego i Rady (UE) 2016/679 (zwan ego dalej RODO) informujemy, że Administratorem przetwarzającym Państwa dane osobowe jest Elmak Sp. z o.o., z siedzibą: al. Żołnierzy I Armii Wojska Polskiego 20B, 35-301 Rzeszów. Ze Specjalistą ds. Ochrony Danych Osobowych (SODO) można się skontaktować z wykorzystaniem poczty tradycyjnej pod adresem: SODO, Elmak Sp. z o.o., al. Żołnierzy I Armii Wojska Polskiego 20B, 35-301 Rzeszów, poczty elektronicznej, pod adresem e-mail sodo@elmak.pl, oraz telefonicznie, pod numerem +48 (17) 854 98 14. Państwa dane osobowe będą przetwarzane w celu realizacji umowy na podstawie art. 6 ust. 1 lit. b) przytoczonego wcześniej rozporządzenia, w zakresie wynikającym z przepisów skarbowo-finansowych. Odbiorcą Państwa danych osobowych są podmioty uprawnione do uzyskania danych osobowych na podstawie przepisów prawa i podmioty przetwarzające realizujące usługi na rzecz Elmak Sp. z o.o. Państwa dane osobowe będą przechowywane w oparciu o uzasadniony interes realizowany przez Administratora. Posiadają Państwo prawo żądania dostępu do treści swoich danych, prawo ich sprostowania, usunięcia, ograniczenia przetwarzania. Posiadają Państwo prawo wniesienia skargi do organu nadzorczego jeżeli uznają Państwo, że przetwarzanie narusza przepisy RODO. Podanie przez Państwa danych osobowych jest dobrowolne, jednakże odmowa podania danych może skutkować odmową zawarcia umowy lub jej rozwiązaniem. Przetwarzanie podanych przez Państwa danych osobowych nie będzie podlegało zautomatyzowanemu podejmowaniu decyzji, w tym profilowaniu, o którym mowa w art. 22 ust. 1 i 4 ogólnego rozporządzenia o ochronie danych osobowych z dnia 27 kwietnia 2016 r.

HU Az Ön nyelvén található felhasználói kézikönyv a következő címen érhető el: www.savio.pl/en/download

GR Το εγχειρίδιο χρήσης στη γλώσσα σας είναι διαθέσιμο στη διεύθυνση: www.savio.pl/en/download

CZ Uživatelská příručka ve vašem jazyce je k dispozici na adrese:www.savio.pl/en/download

SK Používateľská príručka vo vašom jazyku je k dispozíciina: www.savio.pl/en/download

DE Das Benutzerhandbuch in Ihrer Sprache finden Sie unter: www.savio.pl/en/download

RO Manualul de utilizare în limba dvs. este disponibil la: www.savio.pl/en/download

LT Vartotojo kalba jūsų kalba galima rasti: www.savio.pl/en/download

LV Lietotāja rokasgrāmata jūsu valodā ir pieejama vietnē: www.savio.pl/en/download

EE Kasutusjuhendi leiate oma keeles all: www.savio.pl/en/download

BG Можете да намерите ръководството за потребителя на вашия език под: www.savio.pl/en/download

FI Löydät käyttöoppaan omalla kielelläsi osoitteesta: www.savio.pl/en/download

FR Vous pouvez trouver le manuel d'utilisation dans votre langue sur:www.savio.pl/en/download

ES Puede encontrar el manual de usuario en su propio idioma en: www.savio.pl/en/download

NL U kunt de gebruikershandleiding in uw taal vinden op: www.savio.pl/en/download

HR Korisnički priručnik na vašem jeziku dostupan je na: www.savio.pl/en/download

SE Användarmanualen på ditt språk finns på: www.savio.pl/en/download

IT Puoi trovare il manuale utente nella tua lingua su: www.savio.pl/en/download

---

El texto completo de la declaración de conformidad de la UE está disponible en el siguiente enlace: http://www.savio.pl/do-pobrania

A declaração completa de conformidade da UE pode ser descarregada através do seguinte link: www.savio.pl/do-pobrania

PRODUCER:
Elmak Sp. z o.o.
al. Żołnierzy I Armii Wojska
Polskiego 20B
35-301 Rzeszów

www.savio.pl

FB.COM/SAVIONETPL **@SAVIO.POLSKA**